Velká cena Polné 14.10.2023 MU14-55

Závodníci: 6

Závodníci A

#	Jméno	Klub	1	2	3	Wins	Pts	Místo.
1	Lukáš SKRÁŠEK	JUDO Uherský Brod, z.s.		0	0	0	0	3
2	David MICÁK	JUDO Club Hradec Králové, z. s.	10		0	1	10	2
3	Rauf GULIYEV	Sportovní klub Jihlava, z.s	10	10		2	20	1

Zápas A

Zápas	Bílý			Modrý	Výsledek	Čas
1	Lukáš SKRÁŠEK	1	2	David MICÁK	0 - 10	0:09
3	Lukáš SKRÁŠEK	1	3	Rauf GULIYEV	0 - 10	0:20
5	David MICÁK	2	3	Rauf GULIYEV	0 - 10	1:03

Závodníci B

#	Jméno	Klub	4	5	6	Wins	Pts	Místo.
4	Marek VACH	JUNIOR JUDO BRNO z.s.		0	0	0	0	3
5	Filip MARHOLT	JUDO Uherský Brod, z.s.	10		0	1	10	2
6	Jan NECHANICKÝ	Sportovní klub Jihlava, z.s	10	1		2	11	1

Zápas B

Zápas	Bílý			Modrý	Výsledek	Čas
2	Marek VACH	4	5	Filip MARHOLT	0 - 10	1:32
4	Marek VACH	4	6	Jan NECHANICKÝ	0 - 10	0:11
6	Filip MARHOLT	5	6	Jan NECHANICKÝ	0 - 1	3:00

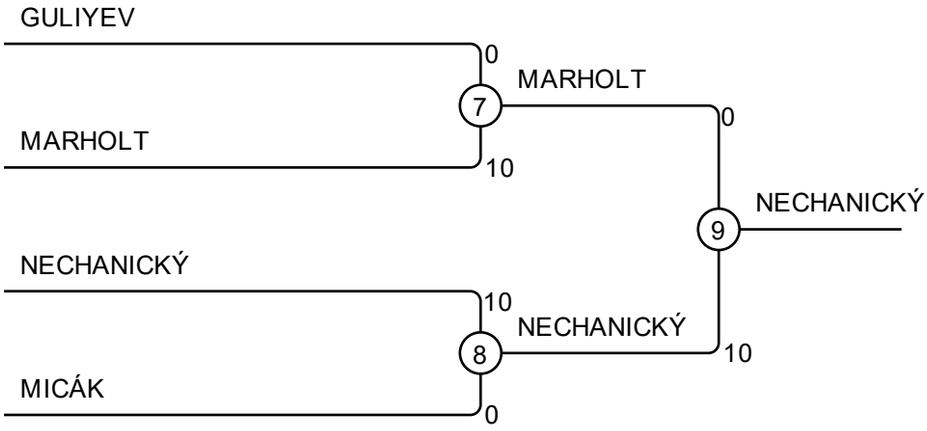

Výsledky

Místo.	Jméno
1	Jan NECHANICKÝ Sportovní klub Jihlava, z.s.
2	Filip MARHOLT JUDO Uherský Brod, z.s.
3	Rauf GULIYEV Sportovní klub Jihlava, z.s.
3	David MICÁK JUDO Club Hradec Králové, z. s.